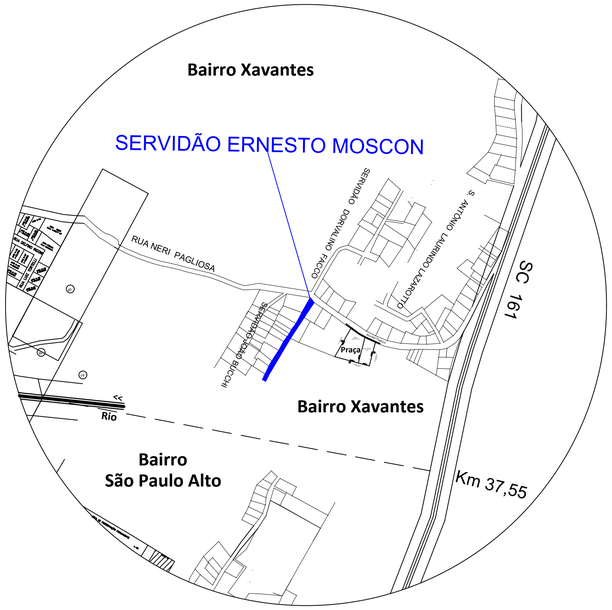

1 - Planta de situação/Localização

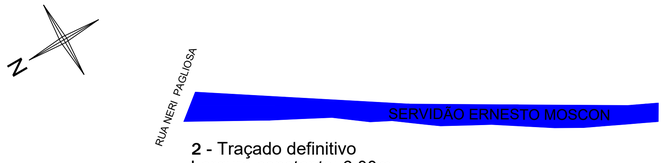

2 - Traçado definitivo
Largura constante: 6,00m
Extensão: 154,50m

3 - Planta de área
Área: 1007,58m²

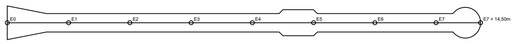

4 - Estaqueamento
Distância entre estacas: 20m

5 - Perímetro - Meio fio
Comprimento: 320m

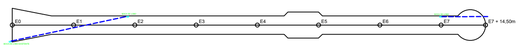

6 - Indicação da drenagem pluvial
56m de tubo de concreto Φ30cm
2 Bocas de lobo para executar (1 existente)

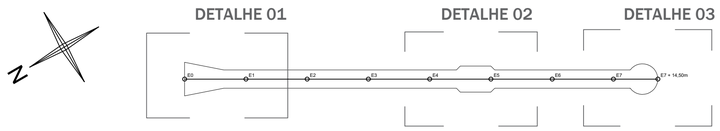

7 - Detalhes

DETALHE 01

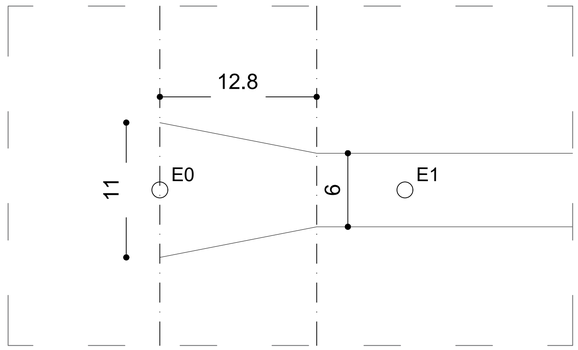

DETALHE 02

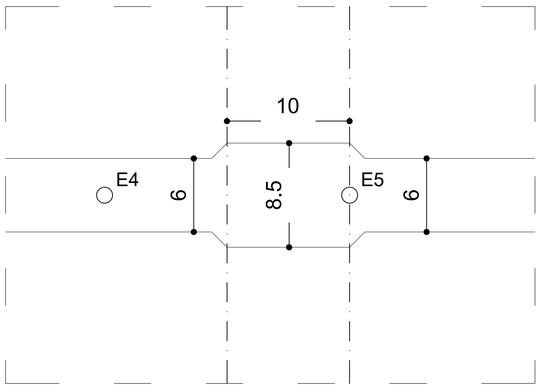

DETALHE 03

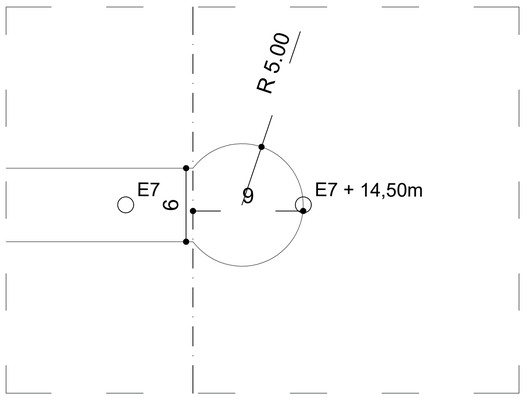

CONSIDERAÇÕES:
Representações gráficas com padronização de escalas convertidas para unidade de medidas em metros (M) expressas em prancha / papel formato A1.

ATENTOS:
Respectivo ao plano topográfico dos locais de pavimentação, para a formulação desse projeto, destaco a existência de projetos detalhados em anexo, elaborados e de responsabilidade técnica de profissional a parte, objeto oriundo de outro procedimento para a complementação deste.

DEFINIÇÃO E EXECUÇÃO: A pavimentação poliédrica deve ser executada com pedras irregulares travadas de topo por percussão justapostas, assente sobre colchão de argila ou pó de pedra confinado lateralmente por meio fio de concreto sobre base /sub leito devidamente escarificado e compactado com rolos lisos vibratórios e pneumáticos de pressão regulável, isoladamente ou conjugado, podendo também conforme solicitação, rolo pé de Carneiro vibratório ou estático ficando de acordo com a indicação do perfil transversal. Nos bordos, deverá na terraplanagem ser executado valetas de pé de corte, com lâminas de motoniveladora, de modo a dar escoamento as águas superficiais. Para a contenção lateral será executado "cordão lateral" em forma de triangulo de 0,15 m de altura do nível da pista de rodagem, por toda a extensão destinada a calçada ou com largura de 1,0 m , afim de combater algum deslocamento lateral do pavimento.

Sobre o colchão devidamente compactado deverá ser feito piqueteamento das canchas com espaçamento médio de 1,0 m no sentido transversal e 10,00 m no sentido longitudinal de modo a manter um alinhamento consistente da pavimentação. Essa etapa de assentamento deverá ser feita manualmente com equipamento apropriado e compactadas as pedras cuidadosamente entre laçadas e bem unidas, obedecendo um espaçamento máximo de 0,01 m entre pedras.

OBSERVAÇÃO: A dimensão média das pedras a serem utilizadas deve ser, considerando a seção topo entre 5 cm á 15 cm e com altura média de 15 cm, com rejunte posterior assentamento das pedras de 2,5 cm de espessura espalhado sobre a pavimento a fim de preencher vazios existentes entre as pedras.

COMPACTAÇÃO FINAL: Após a execução do rejuntamento com pó de pedra, a pista deverá ser devidamente compactada com rolo compressor liso de 03 rodas ou do tipo tandem de porte médio com peso máximo de 10 toneladas, progredindo uma rodagem dos bordos para o eixo em tangente e do bordo interno para o externo nos trechos em curva, as passadas devem ser uniformes de modo que cada passada atinja metade da outra faixa de rolamento até a completa fixação do calçamento, observando-se até que não ocorra mais a movimentação das pedras pela passagem do rolo.

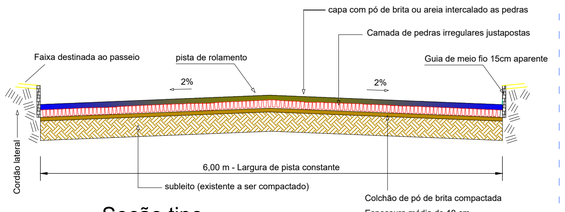

Seção tipo
ESCALA S/N - UND: Metros

1/375

ESPAÇO DESTINADO Á APROVAÇÕES

ESPAÇO DESTINADO Á APROVAÇÕES

Espaço para anotações:

Legenda

LIMITES / meio fio	CAIXA COLETORA / Boca de lobo
LIMITES / Pavimentação	POSTES DE ENERGIA
LINHA / Drenagem pluvial	CANTEIRO CENTRAL / Divisor de pista

MUNICÍPIO DE ANCHIETA
CNPJ: 83.024.687/0001-22
Av. Anchieta, nº 838, Centro, Anchieta / SC
DEPARTAMENTO DE ENGENHARIA

Objetivo: Pavimentação poliédrica da Servidão Ernesto Moscon no Município de Anchieta - Santa Catarina.

Endereço: **Servidão Ernesto Moscon, Bairro Xavantes**, Anchieta - SC.

Dimensões a serem construídas: **1007,58** m²

Observações:

Data: 21 de novembro de 2024
Local: Anchieta - SC

Proprietário:

MUNICÍPIO DE ANCHIETA /SC
CNPJ: 83.024.687/0001-22

Documento assinado digitalmente
VINICIUS INACIO SALING
Data: 21/11/2024 14:52:24-0300
Verifique em https://validar.iti.gov.br

VINÍCIUS INACIO SALING
Engenheiro civil
CREA/SC 208.310-9

P/002/2024 R01

Prancha
01/01